ŘEZ STOŽÁREM V.O.

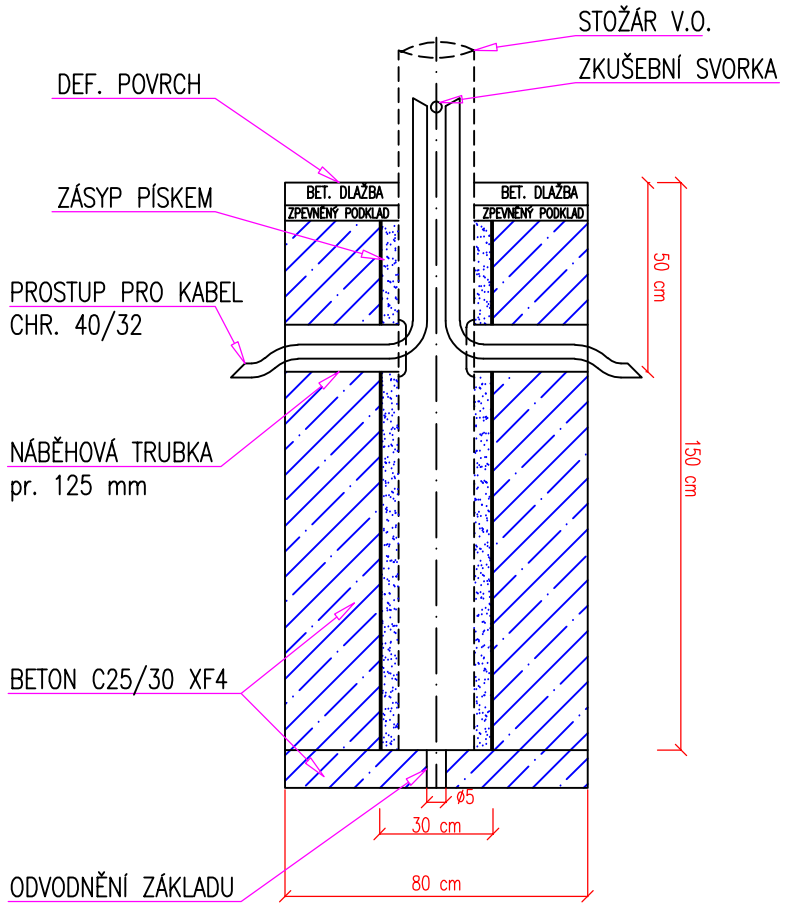

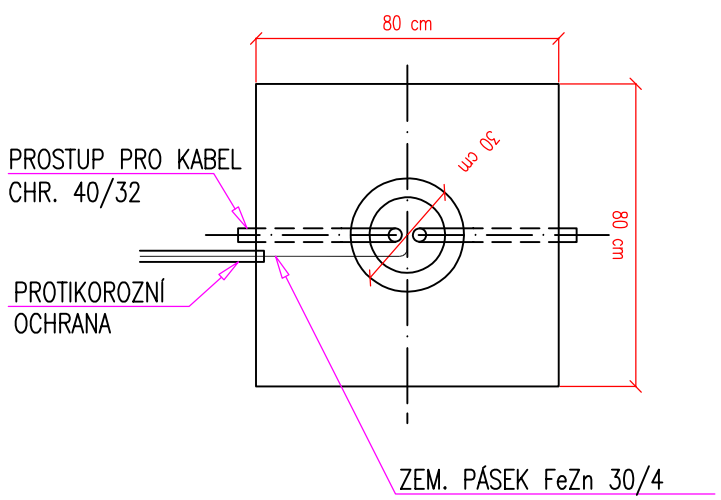

VZOROVÉ ŘEZY KAB. TRASOU V.O.

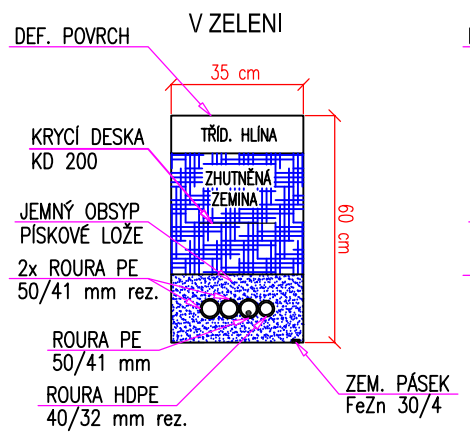

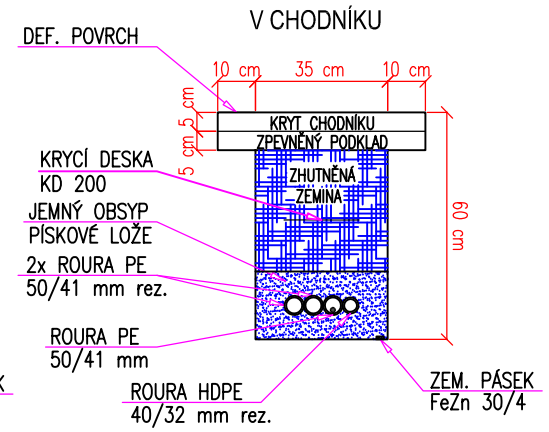

VÝŠKOVÝ SYSTÉM: BALT-PV

SOUŘADNICOVÝ SYSTÉM: S-JTSK

název stavby

KUTNÁ HORA - KARLOV- chodník pro pěší

místo stavby: k.ú. Kutná Hora [677 710]

investor: Město Kutná Hora, Havlíčkovo náměstí 552/1, Kutná Hora-Vnitřní Město, 284 01

generální projektant: milota — PROJEKČNÍ KANCELÁŘ
Milota Kladno spol. s r.o., Huťská 1557, 272 01 Kladno, www.milota.cz, IČO:47550961, Tel.: 312 829 204-5, Fax.: 312 829 203
číslo zakázky 575

zpracovatel: PRINKOM
PRINKOM spol. s r.o., Za Zrcadlem 149, 251 01 Babice, kancelář: Dělnická 5/776, 170 00 Praha 7, IČO:04594932, DIČ: CZ04594932, mobil: 777107125, E-mail: info@prinkom.cz
číslo zakázky zpracovatele Kuhch040.dur+dsp

autorizace

revize | datum

odpovědný projektant: Ing. Jan Hora

hlavní inženýr projektu: Ing. Jiří Křepinský — podpis

vypracoval: Ing. Jan Hora — podpis

kontroloval: Ing. Jiří Křepinský — podpis

stupeň dokumentace: DOKUMENTACE PRO SLOUČENÉ POVOLENÍ — kód: DÚR+DSP

část: D - STAVEBNÍ ČÁST

objekt: SO 401 Veřejné osvětlení

název přílohy: VZOROVÉ ŘEZY

datum	měřítko	formát	paré
09/2020	-	2 x A4	

příloha: D.2.3